Mökin Moduulisuodatus 967570

300 LT RASVANEROTUSKAIVO + 2.4M IMEYTYSPUTKI

+ 2kpl Indrän moduuleita

MAX.KUORMITUS 250 L/VRK,

mitoitusvesimäärä_____l/vrk
imeytysputkilinjojen lukum/pit 1/2,4m
Indrän-moduuleita_____kpl

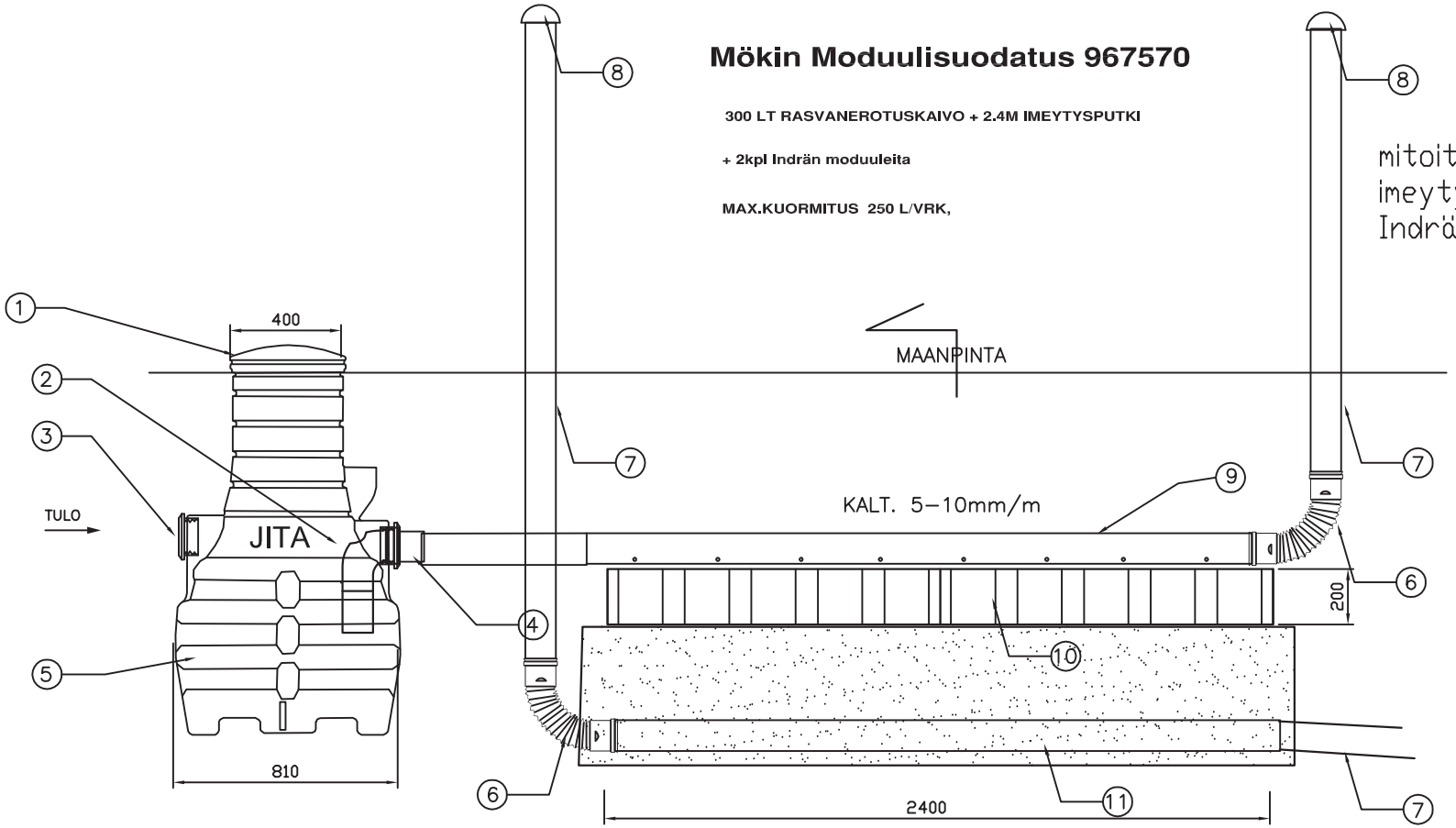

OSALUETTELO:

1. ~400 mm KANSI
2. KULMAYHDE ø110+PUTKI ø110
3. KUMITIIVISTE ø110
4. POISTOPUTKI ø110
5. SAOSTUSSÄILIÖ 300L
6. SÄÄTÖKULMA, 2 kpl
7. TRIPLA 110,2,4M, 1 KPL
8. ILMASTUSHATTU
9. IMEYTYSPUTKI 110; 2,4 m 1KPL
10. INDRÄN–MODUULI, 2 KPL
11. TEHO–SALAOJAPUTKI 110, 2,4M 1 KPL
12. SUODATINKANGAS n. 0,85 x 7m 1 KPL

Indrän moduuli 2kpl+hiekkasuodatus 30cm

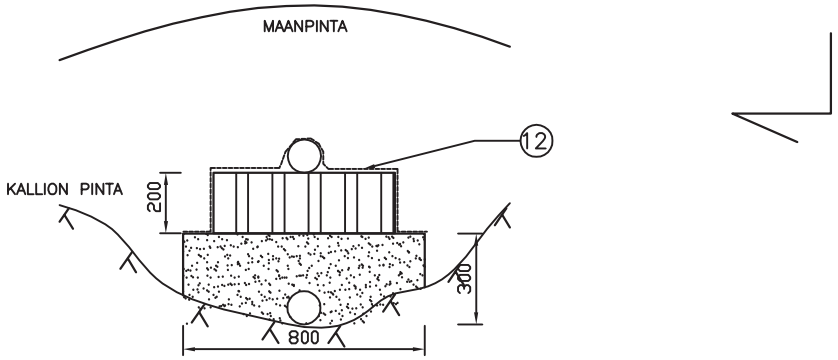

K.osa	Kortteli/tila	Tontti / Rno	Rakennusluvan tunnus
Rakennustoimenpide			Piirustuslaji: LVI–PIIRUSTUS; Juoks. nro
Rakennuskohteen nimi ja osoite			Piirustuksen sisältö: JITA OY MÖKIN IN–DRÄN 300–2; Mittakaavat: 1:25
JITA OY PL 47, 34801 VIRRAT puh. (03) 4756 100 info@jita.fi fax (03) 4754 040			Suun. ala: LVI; Työ No; Piir.No; Muutos Päiväys; Yhteyshenkilä