JITA Kombi 967512
+Harmaavesisuodatin 967511
+Pumppukaivo 967554

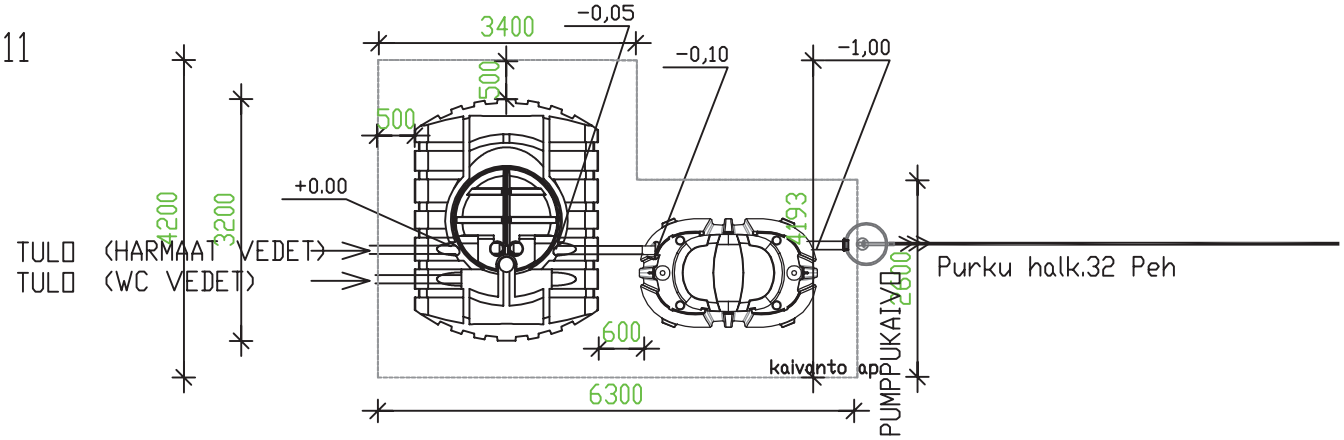

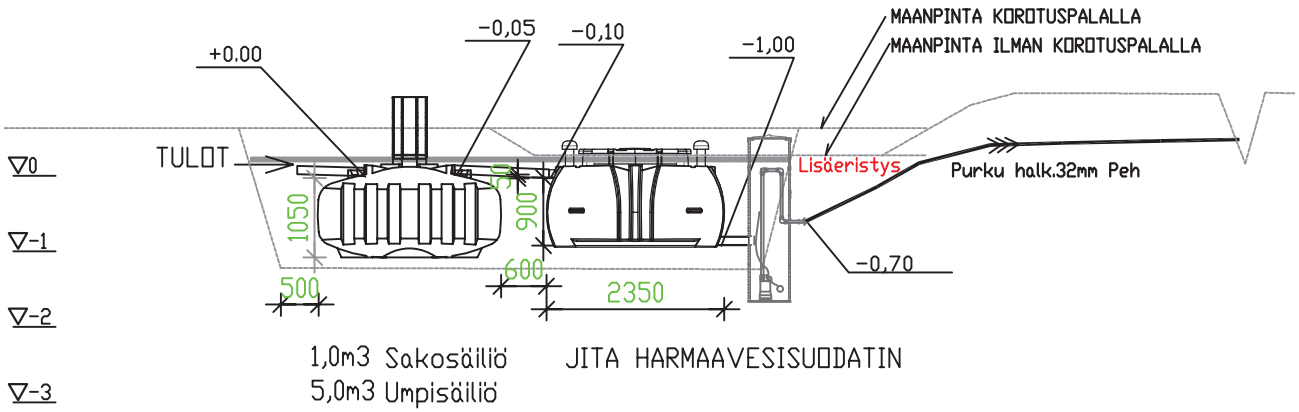

+0,00 SUUNNITELTU KORKEUS

Lisäeristys Kyllä/Ei
Ankkurointikangas Kyllä/Ei

Jita Kombi+Harmaavesisuodatin

Mitoitusvesimäärä:		750 L/vrk
Umpisäiliön tilavuus:		5000 L
Sakosäiliön tilavuus:		1040 L
Sakosäiliön osastojen määrä:		2 kpl
Harmaavesisuodatin		967511
Suodatinmateriaali		2m3
Vaihtoväli		>5v
Korotuspala	300mm	967017

Kaikki yhteet halk: 110mm

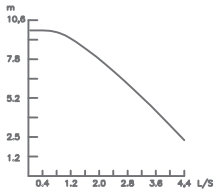

PUMPUN TIEDOT:
P2=0.55kW
1-230 V, 50H
Qmax=15m3/h
Hmax=10m

K.osa / Kortteli/tila / Tontti / Rno	Rakennusluvan tunnus
Rakennustoimenpide	Piirustuslaji: LVI-PIIRUSTUS / Juoks. nro
Rakennuskohteen nimi ja osoite	Piirustuksen sisältö: JITA OY / JITA KOMBI+HARMAAVESISUODATIN +PUMPPUKAIVO 967512+967511+967554 / Mittakaavat: 1:100
JITA OY PL 47, 34801 VIRRAT puh. (03) 4756 100 info@jita.fi fax (03) 4754 040	Suun. ala: LVI / Työ No / Piir.No / Muutos Päiväys / Yhteyshenkilä