JITA OY
SAUNAKAIVO 160L

OSALUETTELO:
1. ILMASTUSPUTKI 160, L=1000
2. SÄILIÖ 160 L, 1200 mm
3. IMEYTYSREIÄT ø12, 8
4. TULOYHDE 75

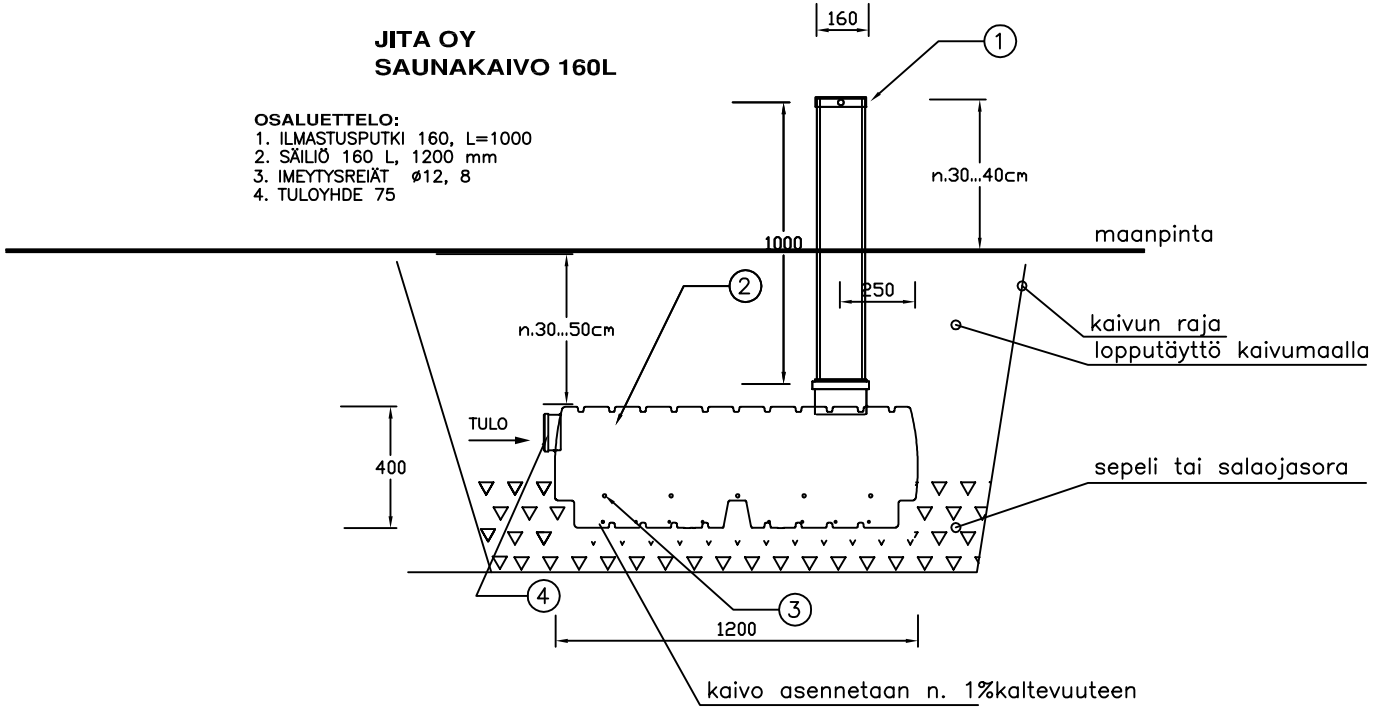

mitoitusvesimäärä_____l/vrk
routaeristys_____
tyyppi/paksuus(mm)/m2

K.osa	Kortteli/tila	Tontti / Rno	Rakennusluvan tunnus
Rakennustoimenpide			Piirustuslaji: LVI–PIIRUSTUS; Juoks. nro
Rakennuskohteen nimi ja osoite			Piirustuksen sisältö: JITA OY; Mittakaavat: 1:25
JITA OY PL 47, 34801 VIRRAT puh. (03) 4756 100 info@jita.fi fax (03) 4754 040			Suun. ala: LVI; Työ No; Piir.No; Muutos Päiväys; Yhteyshenkilö