ASEMAPIIRROS 1:

JITA I-3500 + JITA III (967503)
MAASUODATUS

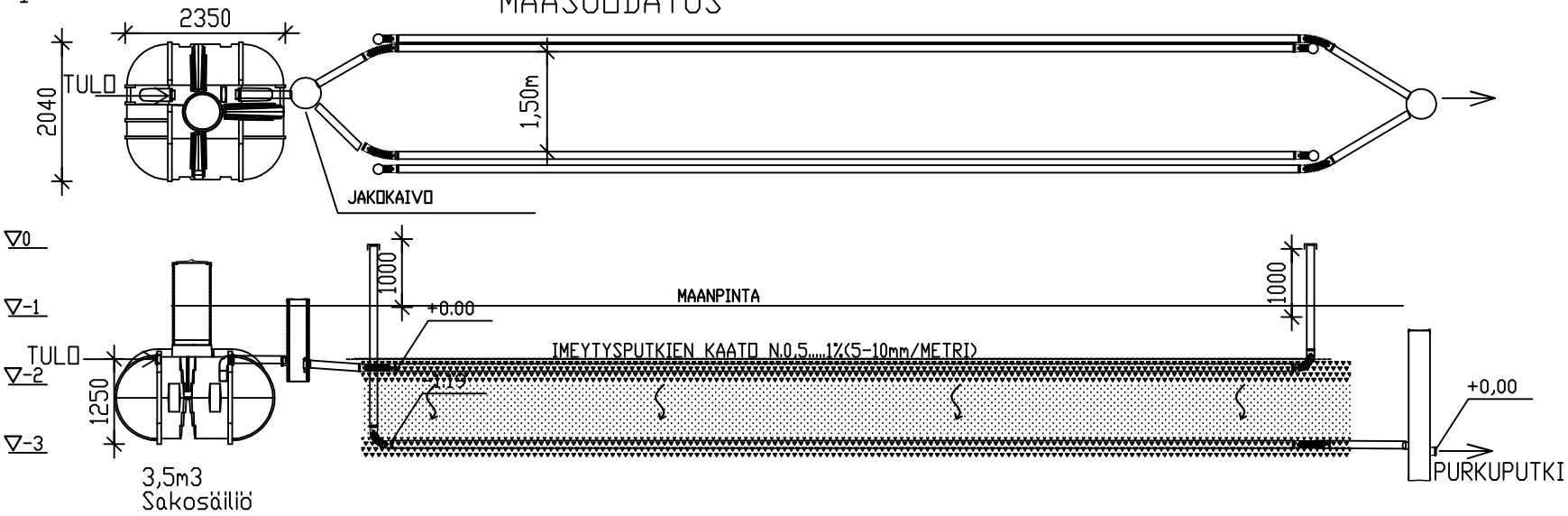

TRIPLA IMEYTYSPUTKI

TUPLA SALOJAPUTKI

TRIPLA 110/96

SUODATINKANGAS

+0,00 SUUNNITELTU KORKEUS

KENTÄN RAKENNE/YHTENÄINEN

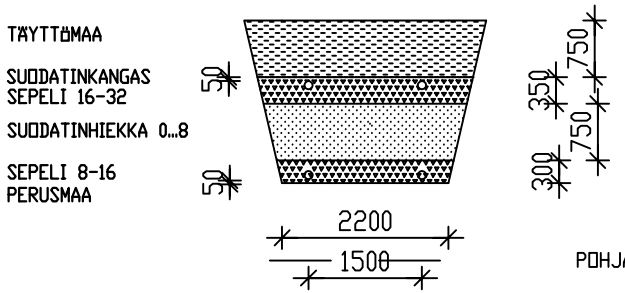

KENTÄN PINTA-ALA 30m2

KENTÄN RAKENNE/ERILLINEN

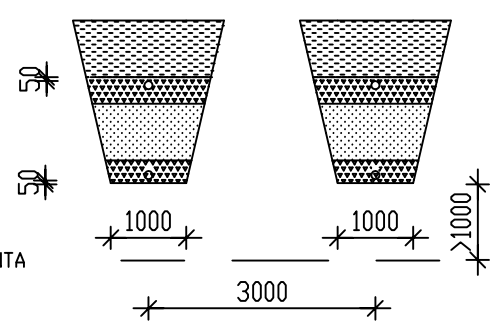

KENTÄN PINTA-ALA N.30m2

JITA OY, JITA 1-3500+III

PL 47, 34801 VIRRAT
PUH:03-475 6100

MITOITUSVESIMÄÄRÄ__6_____xhenk. x_150_____Lt/vrk=_900_____l/vrk

UMPISÄILIÖ_____m3

SAKOSÄILIÖIDEN TILAVUUS_3500____lt

SAKOSÄILIÖIDEN OSASTOJEN LUKUMÄÄRÄ__3____kpl

SÄILIÖIDEN ANKKUROINTI ON/EI

JITA ANKKUROINTIKANGAS _____KPL

KIVIAINEKSET:

SEPELI 16-32__12_____m3rtr

SEPELI 8-16__10_____m3rtr

SUOD.HIEKKA 0-8mm__25_____m3rtr

IMEYTYSPUTKISTO:

YHTENÄINEN/ERILLINEN (TARPEETON YLIVIIVATAAN)

IMEYTYSPUTKISTON PITUUS__13,2_____m

IMEYTYSKENTÄN PINTA-ALA_33_____m2

K.osa	Kortteli/tila	Tontti / Rno	Rakennusluvan tunnus
Rakennustoimenpide			Piirustuslaji: LVI-PIIRUSTUS; Juoks. nro
Rakennuskohteen nimi ja osoite			Piirustuksen sisältö: JITA OY / JITA I-3500+III; Mittakaavat: 1:100
JITA OY PL 47, 34801 VIRRAT puh. (03) 4756 100 info@jita.fi fax (03) 4754 040			Suun. ala: LVI; Työ No; Piir.No; Muutos Päiväys; Yhteyshenkilö